DaVita® - мебель

Сборочный чертеж
“Ривьера" Шкаф двухдверный
Арт. 95.11 (900-580-2250)

а	б	в	г	д	е	ж	з						
Евровинт 50	8 шт.	Эксцентрик VB-35M/16	12 шт.	Дюбель DU321	12 шт.	Ключ шестигранник	1 шт.	Шайба КРАБ	10 шт.	Шуруп 4x16	44 шт.	Шуруп 3x12 п/сфера	70 шт.	Петля накладная с заглушкой	10 шт.
и	к	л	м	н	о								
Ручка Р-302	2 шт.	Держатель для штанги Д25	2 шт.	Упор-L 12	1 шт.	Опора меб. регулир.	4 шт.	Шайба 12x4 пл.	4 шт.	Стяжка 30 мм	2 шт.		
п	р	с	т	у	ф								
Стыков. профиль	L1=620 L2=871	Загл к ев. винту	4 шт.	Заглушка 6	4 шт.	Заглушка 10	4 шт.	Демпфер	4 шт.	СКП Jмф Труба D25-862 - 1шт.			

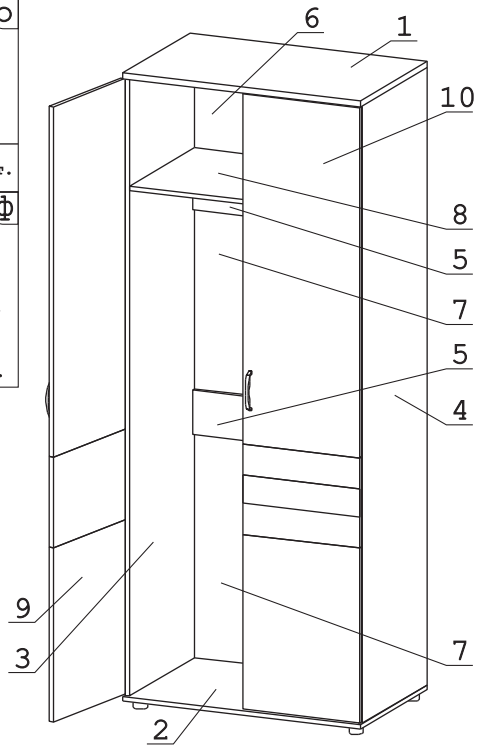

Наименование деталей

1. Крышка 902x575 — 1 шт.
2. Основание 902x573 — 1 шт.
3. Боковина левая 2182x554 — 1 шт.
4. Боковина правая 2182x554 — 1 шт.
5. Ригель 868x144 — 2 шт.
6. Стенка ДВПО 896x407 — 1 шт.
7. Стенка ДВПО 904x446 — 4 шт.
8. Полка стационарная 868x552 — 1 шт.
9. Дверь лев. со стеклом ДР 2174x446 — 1 шт.
10. Дверь прав. со стеклом ДР 2174x446 — 1 шт.

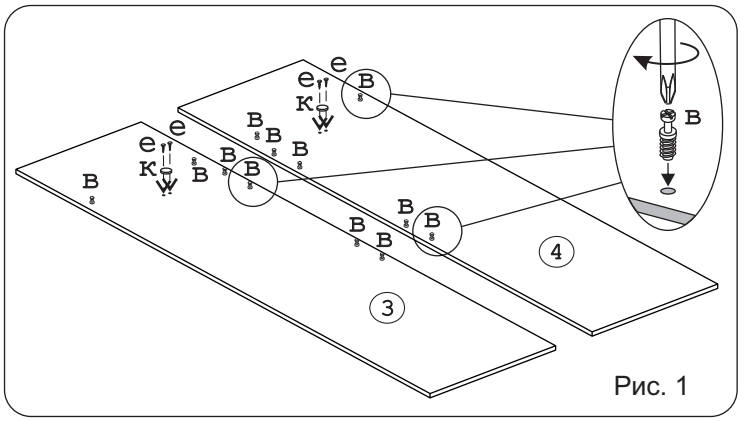

Рис. 1

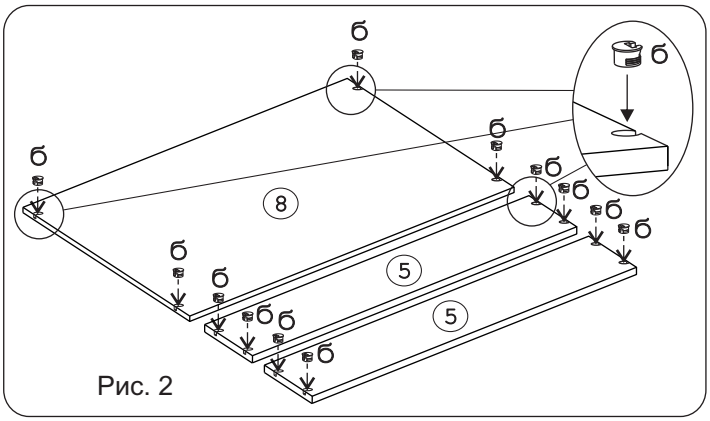

Рис. 2

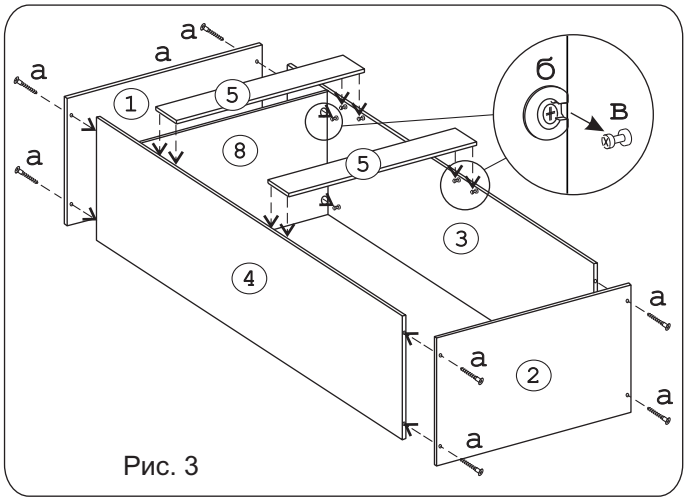

Рис. 3

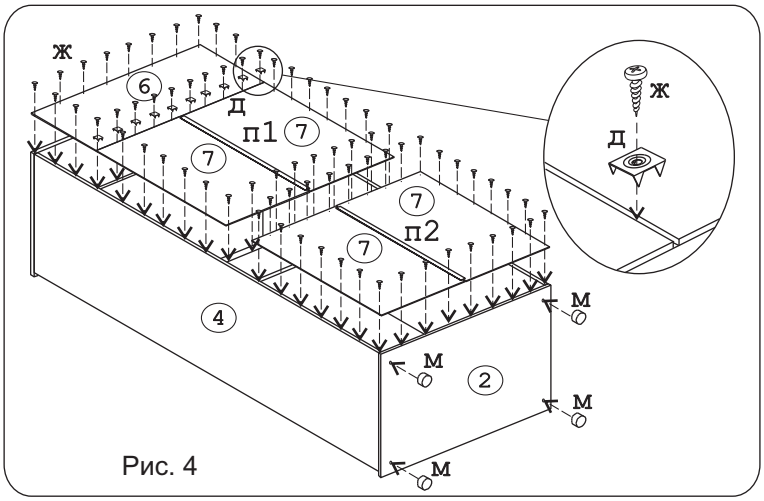

Рис. 4

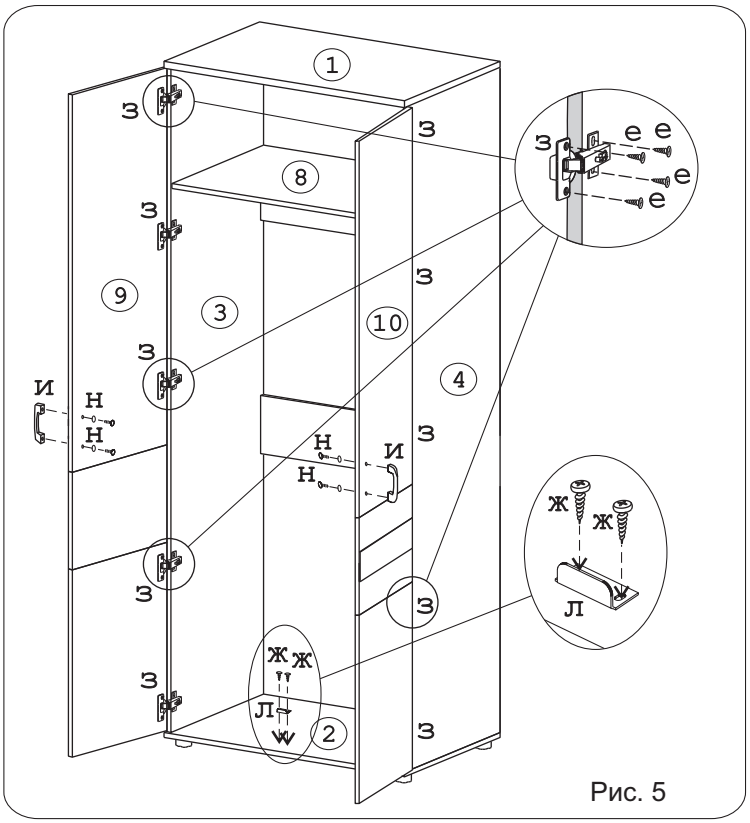

Рис. 5

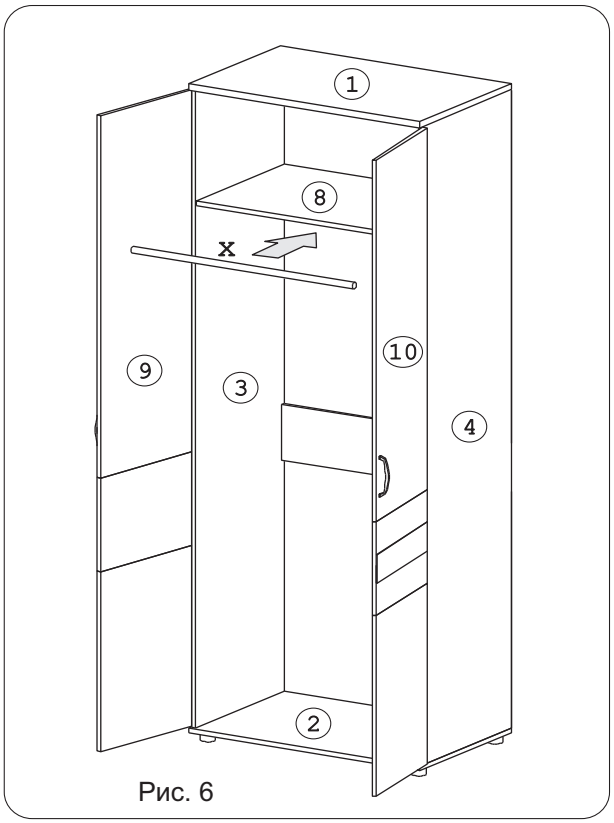

Рис. 6